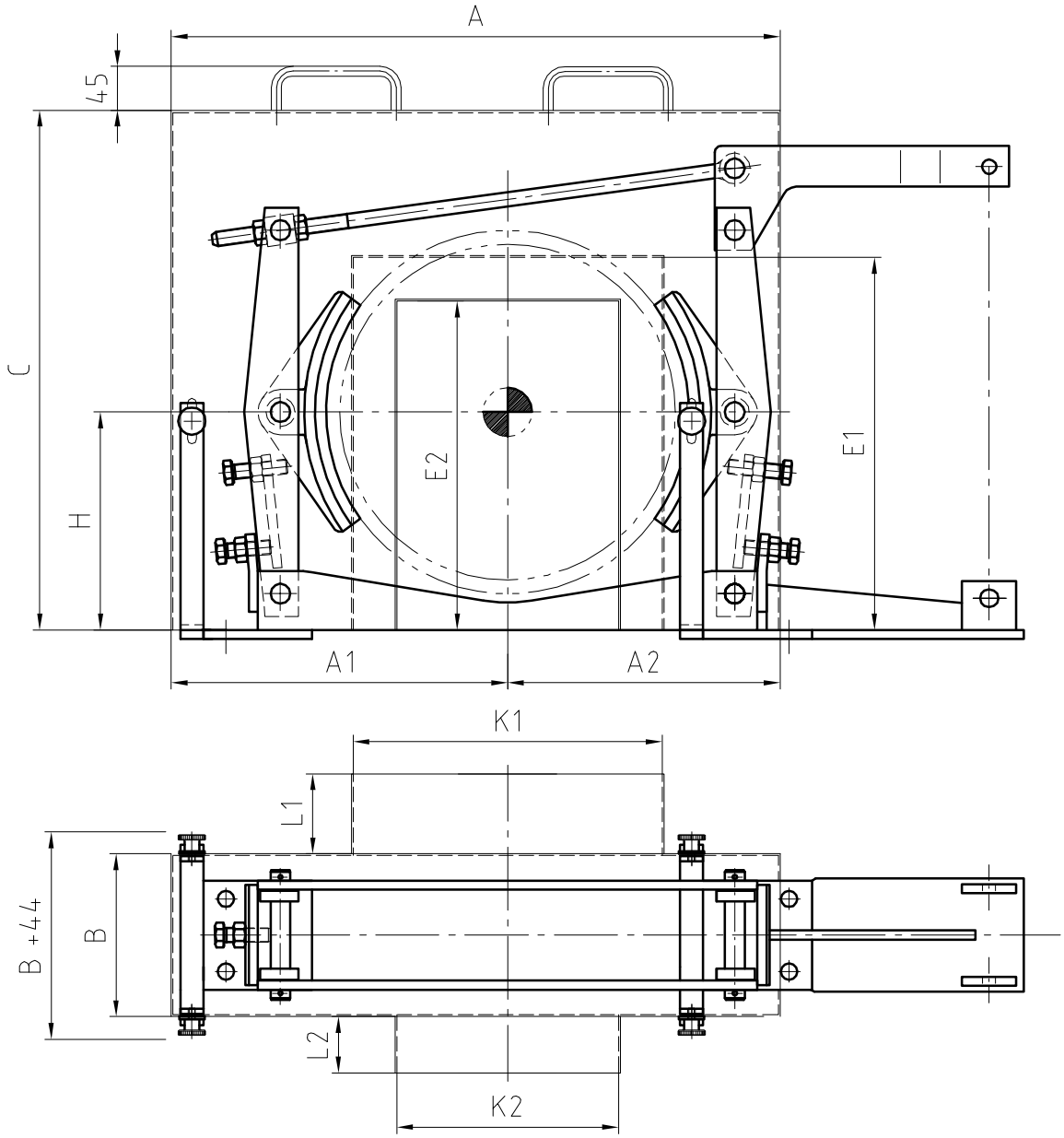

Haube mit Rändelschrauben an der
Grundplatte der Bremse befestigt

Doppelbackenbremse	A	A1	A2	B	C	H	E1	E2	K1	K2	L1	L2
A / B 400												
A / B 500												
A / B 630												
A / B 710												
A / B 800												