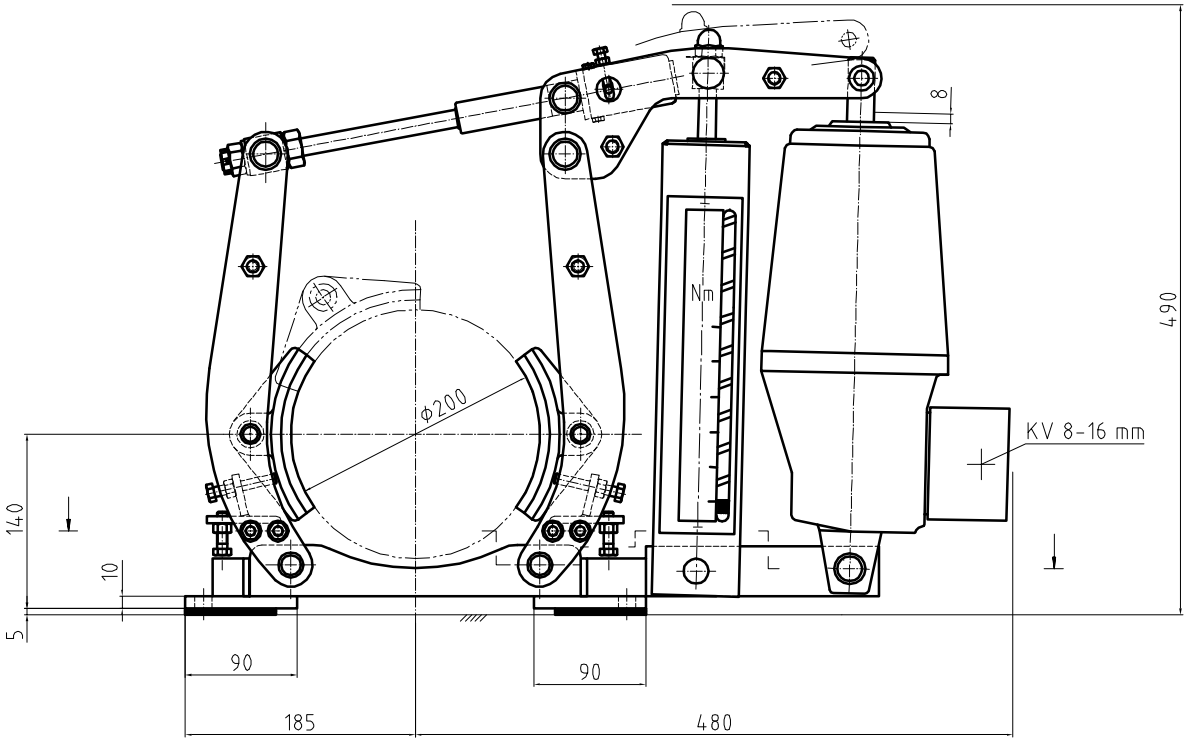

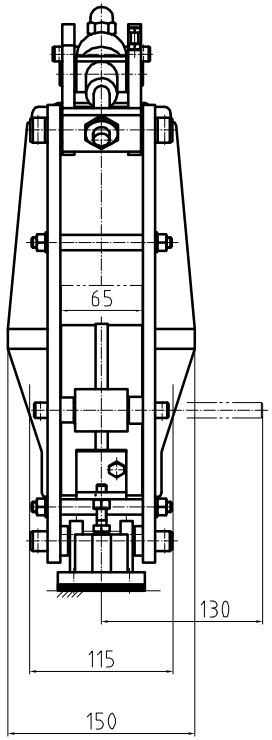

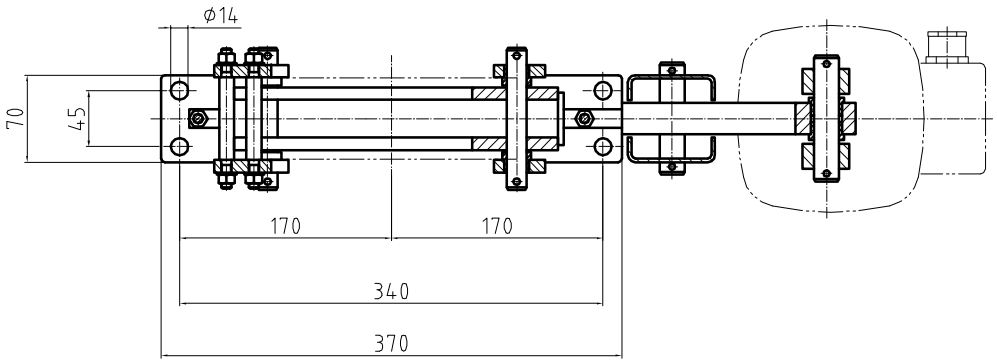

Baureihe STB, Hauptabmessungen nach TGL 38302
mit Automatischer Verschleißnachstellung AVN
Bremsmoment einstellbar
Bremsbelag Cosid 131, asbestfrei, Reibwert μ = 0,4
lieferbar entsprechend TGL 38302 mit Elhygerät nach
TGL 35868 EB 20/50 ohne Rückstellfeder

				Allgemeintoleranzen ISO 2768 fGN 11B-H	Oberflächen DIN EN 1302 Nicht benetzende Formdetails nach DIN 1183	Maßstab 1:2	Position	Masse 32 kg
						Datum	Name	Trommelbremse SHN 3103
				Bearb.	10.05.2006	Rosenbusch		STB 200 - 20/50 - AVN
				Gepr.	10.05.2006			
				Norm				
				SHB Saalfelder Hebezeugbau GmbH				S310300 102
Zust.	Änderungen	Datum	Name	"Schutzvermerk nach DIN 34 beachten"				Blatt B

A1