Hydraulik-Kombi-Stoßdämpfer EP70D

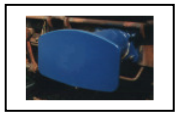

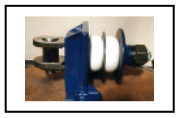

Einsatzgebiet: Seitenpuffer Kat. C, Diagonalpuffer Kat. C
Sonderpuffer Kat.C

Technische Beschreibung:

- Erfüllt TSI, EN 15551 und UIC 526-1 Anforderungen
- EG Konformitätserklärung
- EBA Zulassung: EBA 02J04A
- Zeichnungsnummer: 3.06.0010.000
- Statisch – weiche Kennlinienführung
- Hohe dynamische Arbeitsaufnahme We $_{dyn.}$ >70 kJ bei niedrigen Endkräften und Notlaufeigenschaften We $_{dyn}$ > 30 kJ durch Polymer - Kombifeder DUREL®

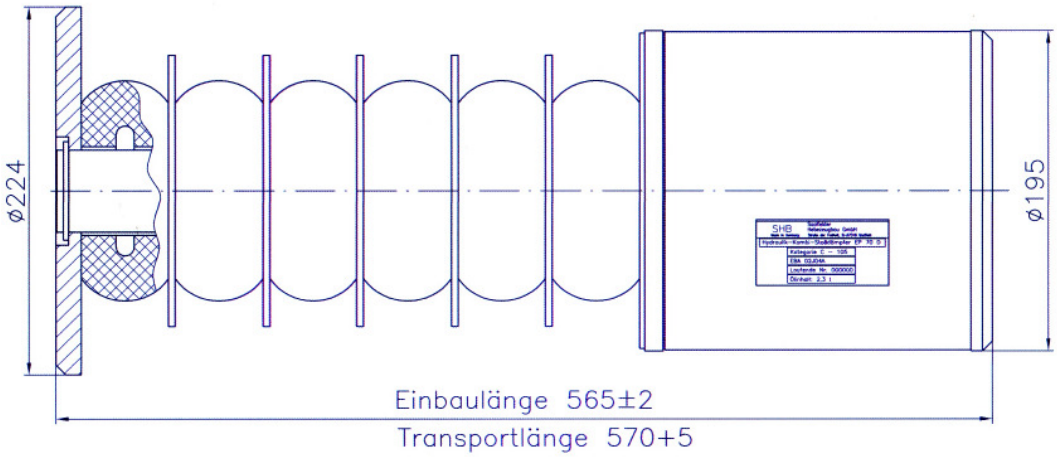

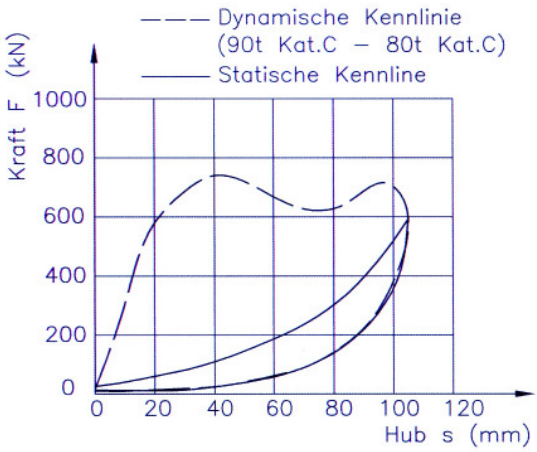

Stand: 08.2010

Bornholzweg 49
D-06484 Quedlinburg
Tel.:+49 (0) 3946 810 550
Fax:+49 (0) 3946 810 551

ETQ Eisenbahntechnische Anwendungen GmbH

Straße der Freiheit 1
D-07318 Saalfeld / Saale
Tel.:+49 (0) 3671 441-0
Fax:+49 (0) 3671 441-343

Saalfelder Hebezeugbau GmbH